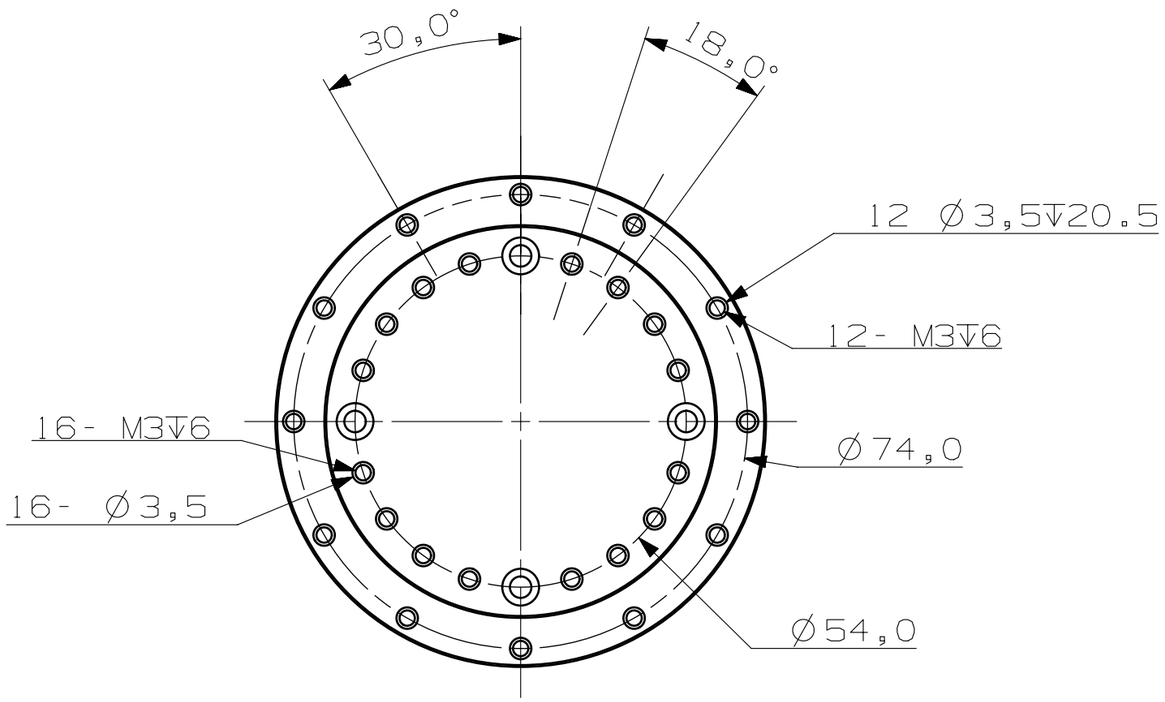

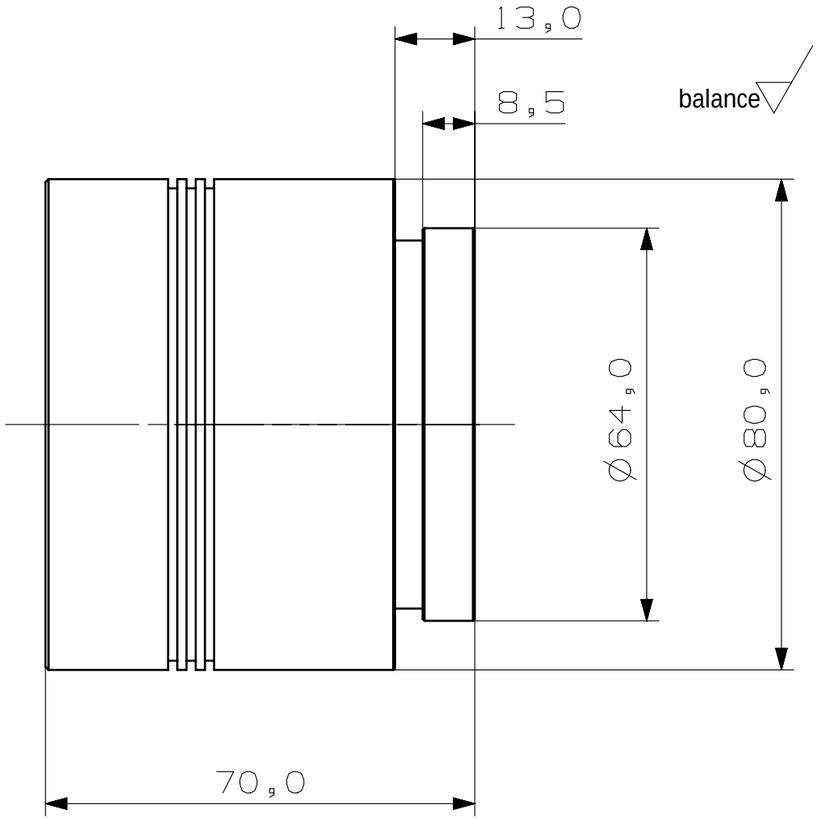

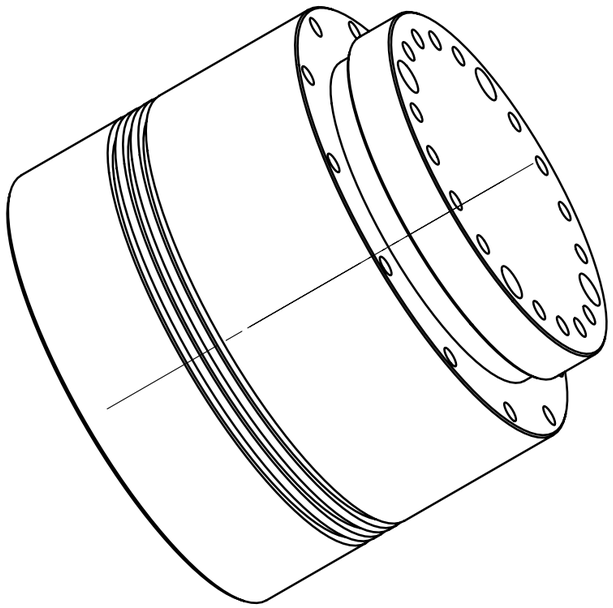

借通用件登记	
描　图	
校　描	
旧底图总号	
签　字	
日　期	

						材质：	Avatar Intelligent Equipment Co., Ltd
						□□□	□□ □□
□□	□□	□□□□□	□□	□□			
□□						□ □	□ □
□□						M8010E17Bxxl Robot Joint	
□□							
□□							